LC - BOX - IV

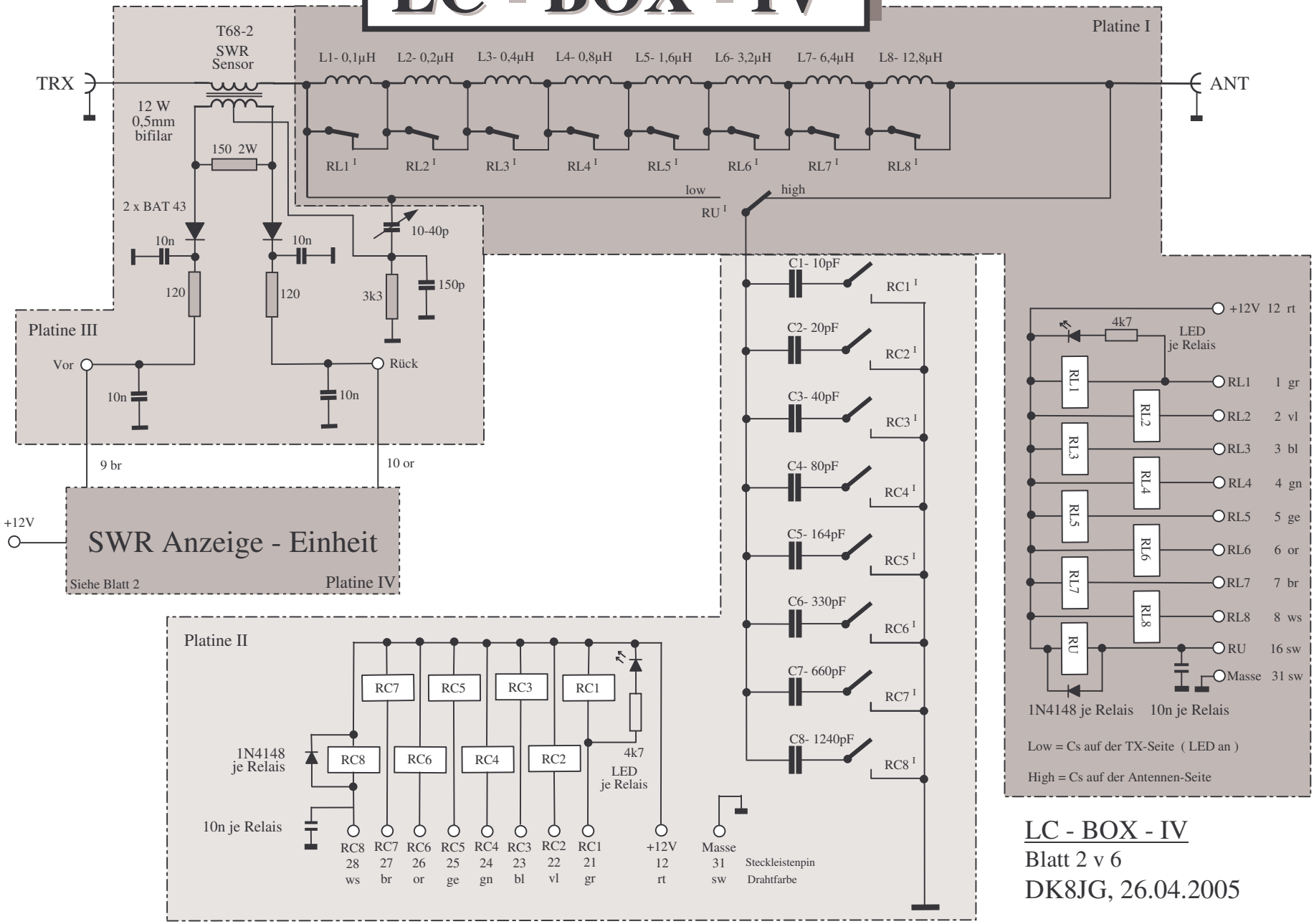

LC - BOX - IV

Blatt 2 v 6

DK8JG, 26.04.2005